組織図 2025年4月1日付
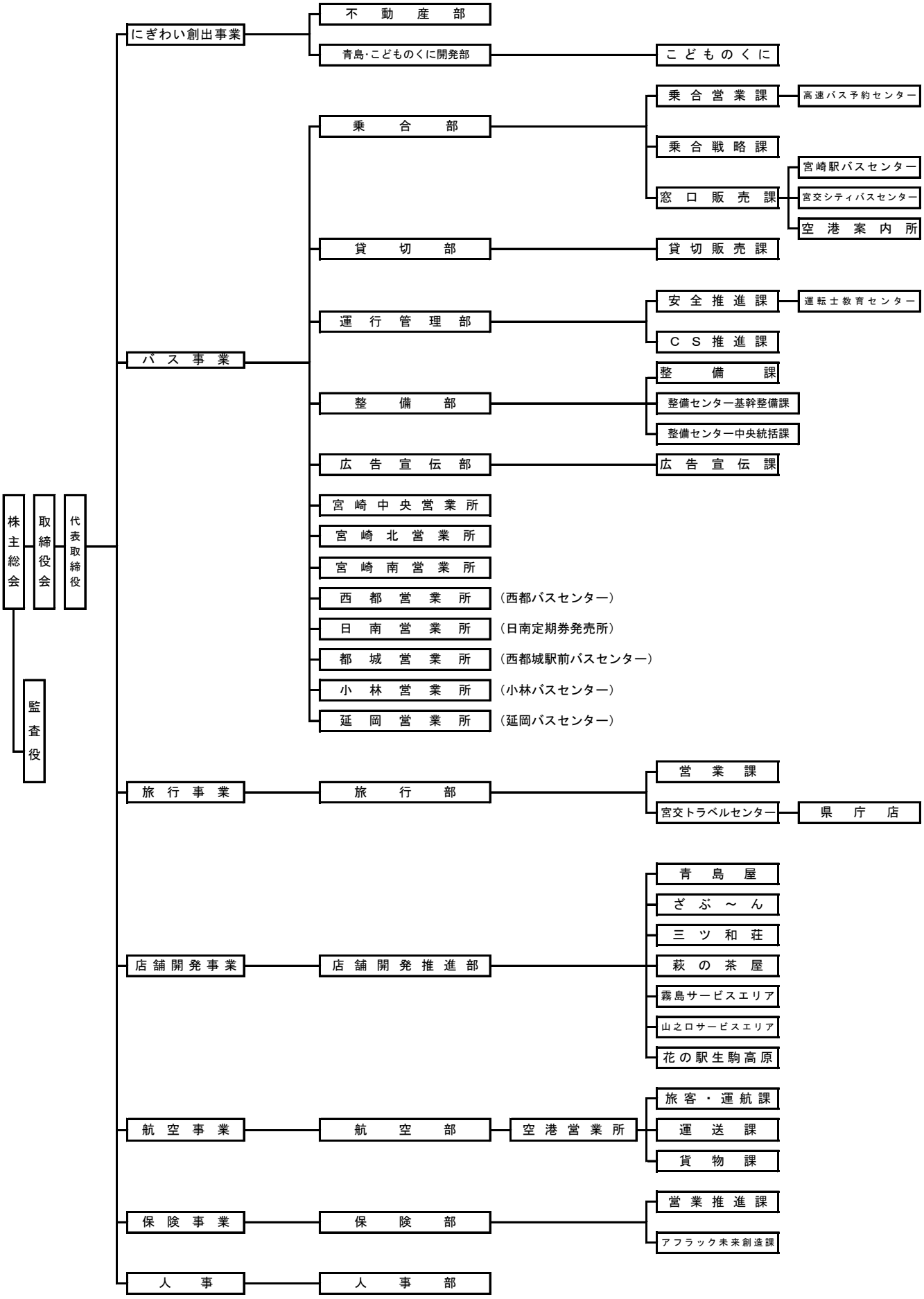
宮崎交通